10’ DJD Kit Map

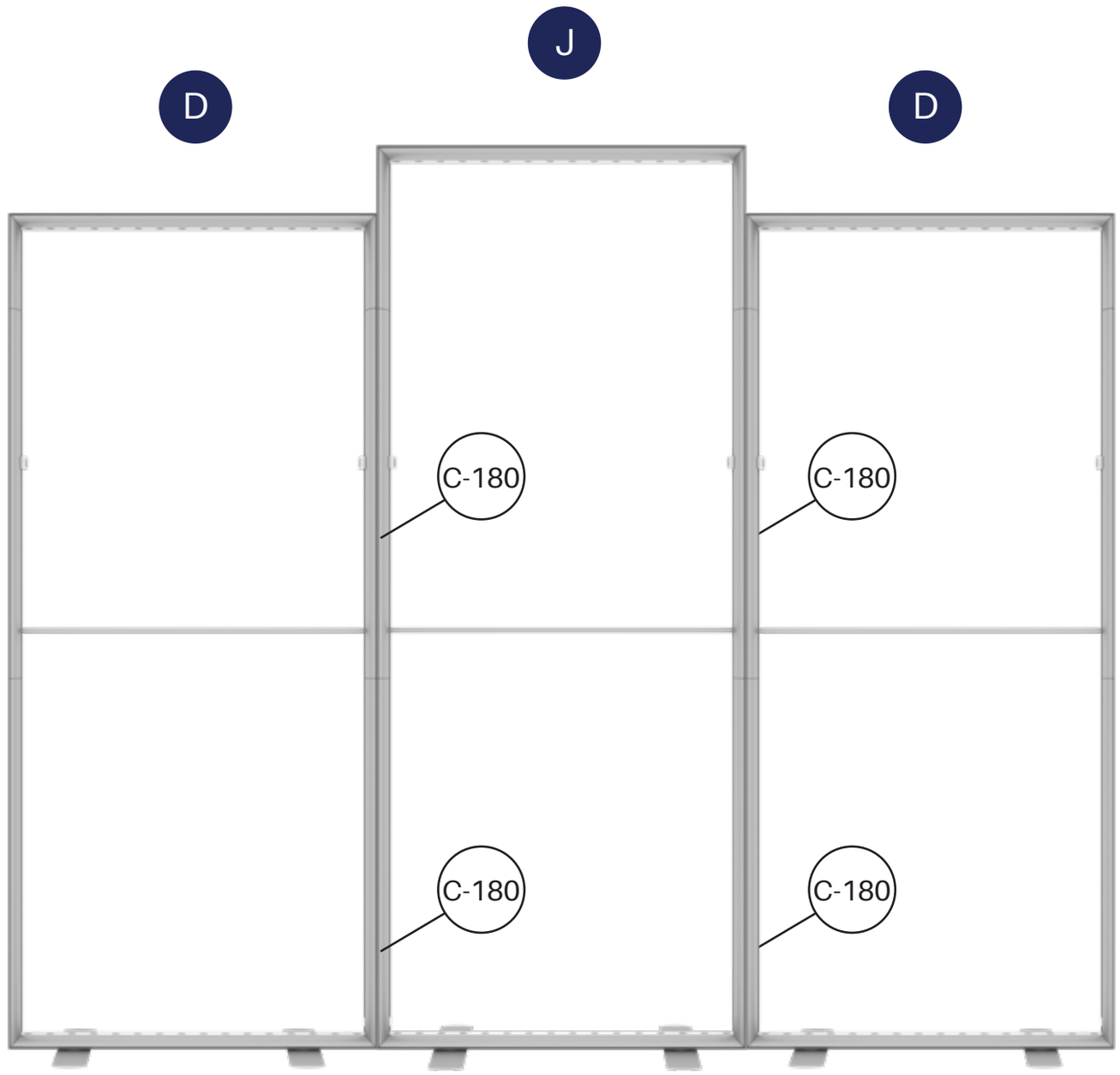
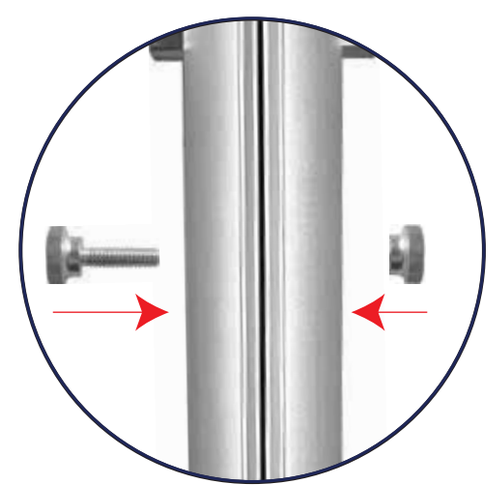
COMPONENTS	
(D) Panel D	2x
(J) Panel J	1x
(C-180) Connector 180	2x